Lindgesfeld 31 ▪ D-42653 Solingen
Tel: +49 212 64233230 ▪ Fax: +49 212 64233240
E-Mail: info@mib-terminal.de ▪ **www.mib-terminal.de**

multimedia and informationterminals for business

Datenblatt: Outdoor-Monitor „Airtank“

Lindgesfeld 31 ▪ D-42653 Solingen
Tel: +49 212 64233230 ▪ Fax: +49 212 64233240
E-Mail: info@mib-terminal.de ▪ **www.mib-terminal.de**

multimedia and informationterminals for business

Datenblatt: Outdoor-Monitor „Airtank“

Sind Sie auf der Suche nach dem perfekten Präsentationsmedium für den Outdoor-Bereich? Genauer gesagt nach einem Outdoor-Monitor, der technisch auf dem neuesten Stand ist und dazu noch optisch überzeugt? Das können wir bieten – zu attraktiven Konditionen! Planen Sie jetzt Ihr Projekt mit dem Outdoor-Monitor „Airtank“: Ob Industriegelände, Gastronomie oder Hotel – mit dem Airtank ist Ihr Outdoor-Projekt zukunftssicher!

Hochqualitativer Outdoor-Monitor mit Ultra-High-Brightness Display mit integriertem Android-Betriebssystem, sowie Platz für einen Mini-PC

- CE-Zulassung
- IP-Schutz - Frontseitig IP65 - Korpus IP54
- Made in Germany
- Edelstahl gepulvert (besonders rostsicher)
- mit integriertem Android-System (PIN-Player fähig, kein PC notwendig)
- ISO-zertifizierte Produktion
- Erprobtes System aus temperaturgesteuerter Heizung und Lüftung mit Zwangsabschaltung

Stand: März 2024

Hotline +49 212. 642332 30

Lindgesfeld 31 ▪ D-42653 Solingen
Tel: +49 212 64233230 ▪ Fax: +49 212 64233240
E-Mail: info@mib-terminal.de ▪ **www.mib-terminal.de**

multimedia and informationterminals for business

Datenblatt: Outdoor-Monitor „Airtank“

	43“	55“	65“	75“
	Airtank_D_43	Airtank_D_55	Airtank_D_65	Airtank_D_75
Panel				
Auflösung (px)	1920 x 1080	1920 x 1080	1920 x 1080	3840 x 2160
Sichtbarer Bereich (mm)	940.9 x 529.3	1216.8 x 686.6	1428.5 x 803.4	1650.5 x 929
Helligkeit (cd/m²)	2500	2500	4000	3000
Blickwinkel	178°	178°	178°	178°
Farben (M)	16,7	16,7	16,7	16,7
Android	11.0	opt. 7.1.2	11.0	opt. 7.1.2
USB-Media-Player	ja	ja	ja	ja
Power				
duchschn. Leistung (W) ohne Heizbetrieb	280	355	285	260
Spannungseingang (V)	AC110~240V (50Hz~60Hz)	AC110~240V (50Hz~60Hz)	AC110~240V (50Hz~60Hz)	AC110~240V (50Hz~60Hz)
Maße				
Abmaße (HxBxT mm)	1255 x 840 x 195	1530 x 1008 x 245		1975 x 1255 x 225
Gewicht (kg)	93	122	139	170
Temperatur-bereich (°C)	-20 °C to 50 °C	-20 °C to 50 °C	-20 °C to 50 °C	-20 °C to 50 °C
IP-Schutzklasse	IP65 Front / IP54 Korpus	IP65 Front / IP54 Korpus	IP65 Front / IP54 Korpus	IP65 Front / IP54 Korpus
Material	V2A Edelstahl RAL gepulvert	V2A Edelstahl RAL gepulvert	V2A Edelstahl RAL gepulvert	V2A Edelstahl RAL gepulvert
Touchscreen (optional)	10-P Kapazitiv (HID) Airtank_D_43_T	10-P Kapazitiv (HID) Airtank_D_55_T	10-P Kapazitiv (HID) Airtank_D_65_T	10-P Kapazitiv (HID) Airtank_D_75_T

Stand: März 2024

Hotline +49 212. 642332 30

Lindgesfeld 31 ▪ D-42653 Solingen
Tel: +49 212 64233230 ▪ Fax: +49 212 64233240
E-Mail: info@mib-terminal.de ▪ **www.mib-terminal.de**

multimedia and informationterminals for business

Datenblatt: Zeichnung 43“ Airtank

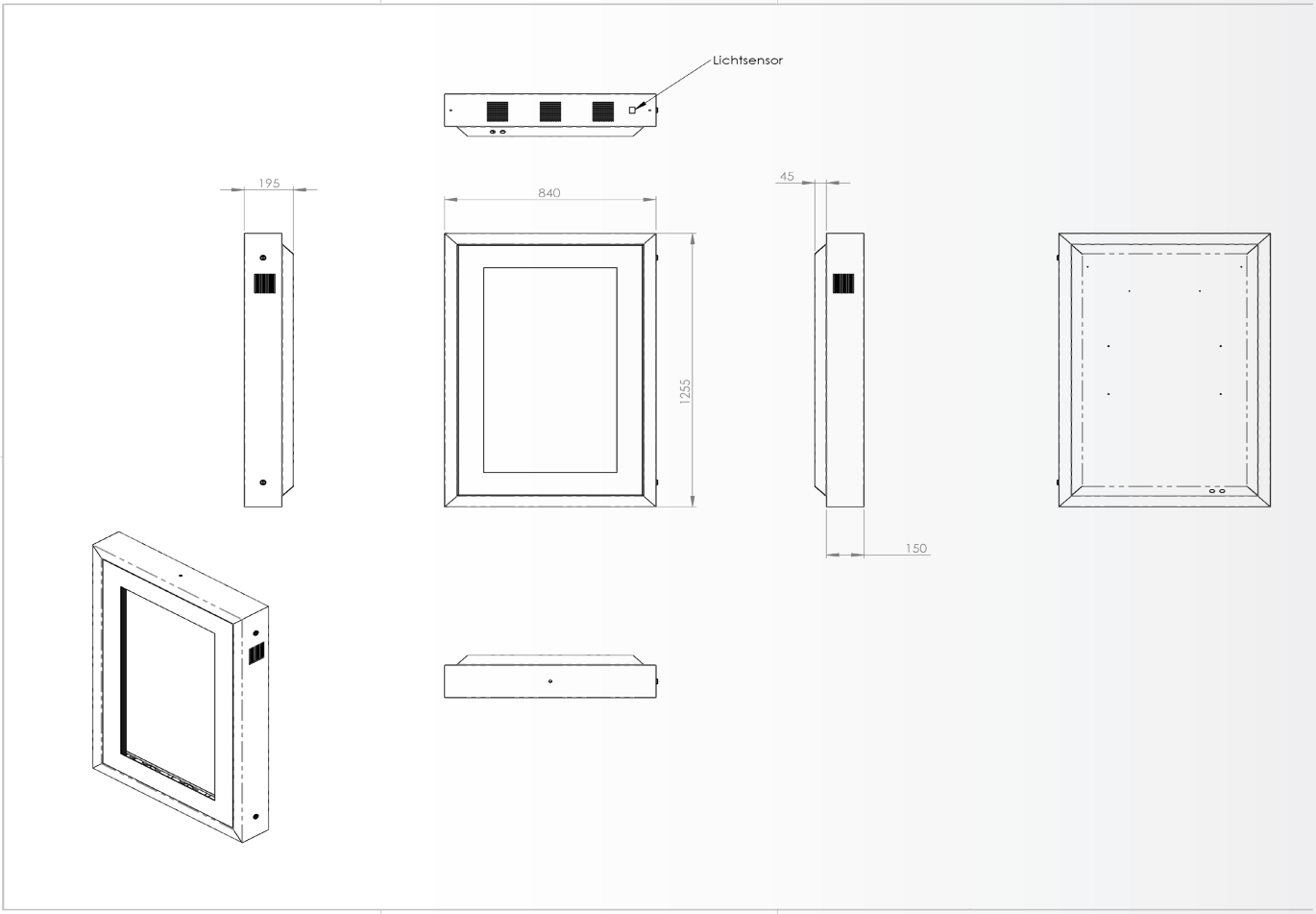

Lindgesfeld 31 ▪ D-42653 Solingen
Tel: +49 212 64233230 ▪ Fax: +49 212 64233240
E-Mail: info@mib-terminal.de ▪ **www.mib-terminal.de**

multimedia and informationterminals for business

Datenblatt: Zeichnung 55“ Airtank

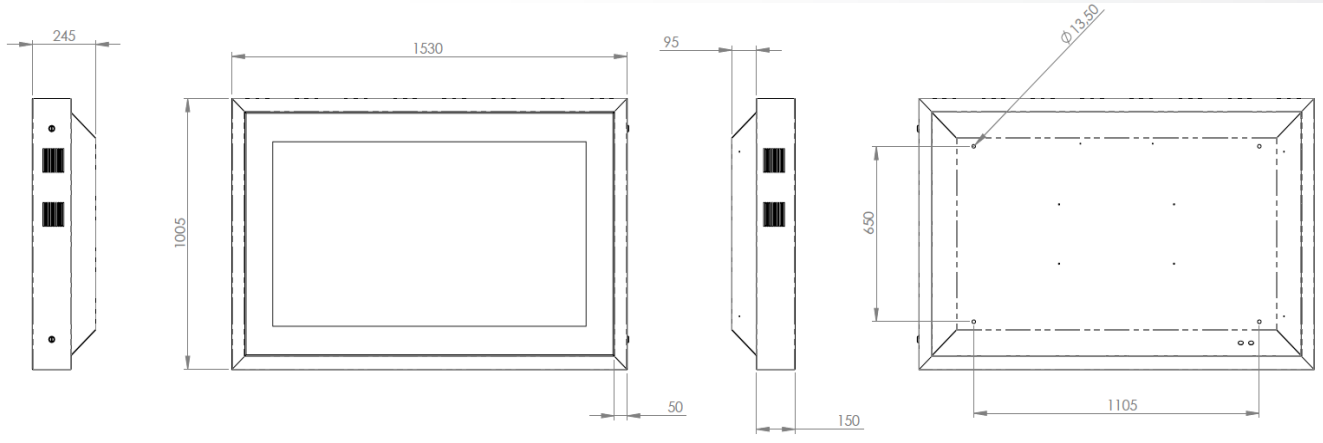

Lindgesfeld 31 ▪ D-42653 Solingen
Tel: +49 212 64233230 ▪ Fax: +49 212 64233240
E-Mail: info@mib-terminal.de ▪ **www.mib-terminal.de**

multimedia and informationterminals for business

Datenblatt: Zeichnung 75“ Airtank

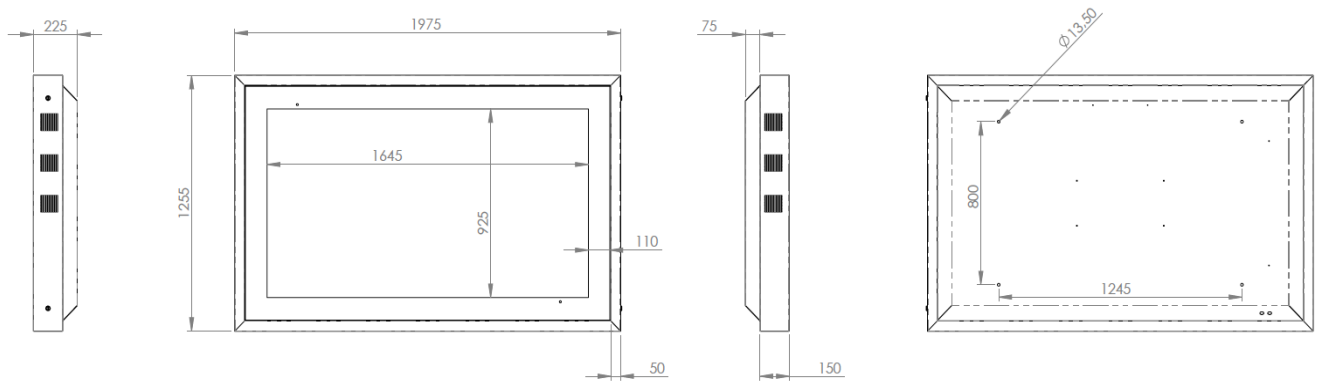

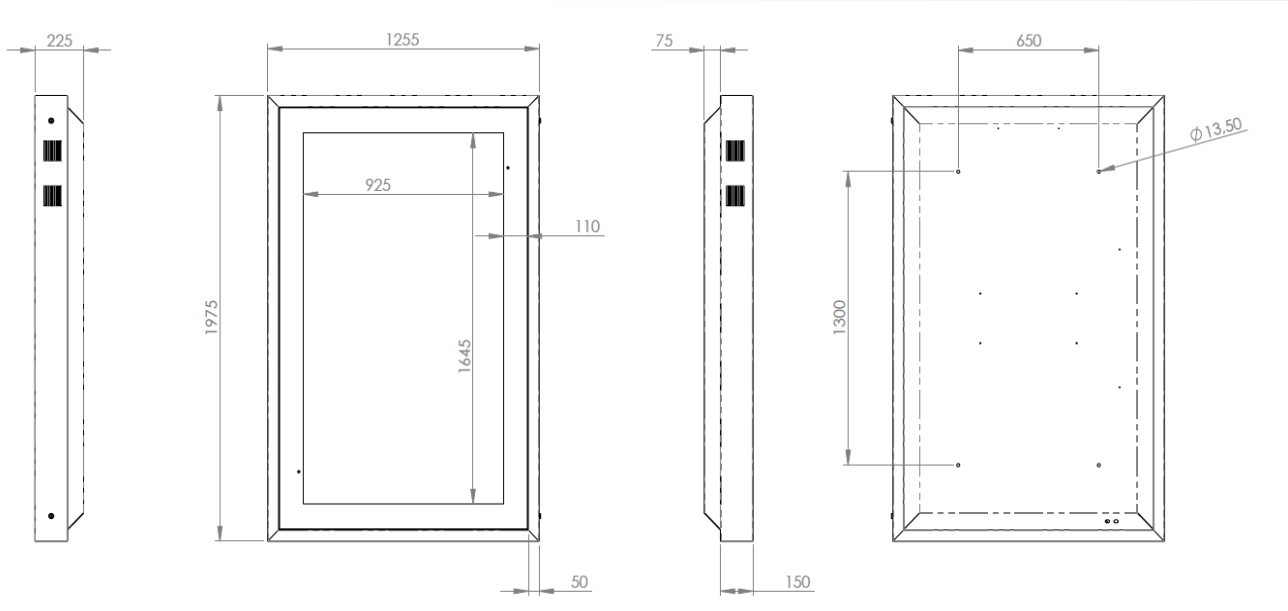

Stand: März 2024

Hotline +49 212. 642332 30

Lindgesfeld 31 ▪ D-42653 Solingen
Tel: +49 212 64233230 ▪ Fax: +49 212 64233240
E-Mail: info@mib-terminal.de ▪ **www.mib-terminal.de**

multimedia and informationterminals for business

Datenblatt: Outdoor-Monitor „Airtank“

Stand: März 2024

Hotline +49 212. 642332 30