Datenblatt

m.i.b GmbH · Lindgesfeld 31
42653 Solingen · www.mib-terminal.de

F30/EI30 Displaygehäuse - belüftet

65 Zoll - Portrait

Das m.i.b F30 / EI30 Displaygehäuse ist ein ideales Produkt für die brandsichere Inbetriebnahme von Displays in Flucht- und Rettungswegen sowie Empfang und Versammlungsräumen. Somit erfüllt unser m.i.b F30 Brandschutzgehäuse Brandschutzbestimmungen nach Brand- schutz § 14 MBO, Landesbauordnungen (LBO) oder auch jeweiligen Sonderbauverordnungen. Die Qualität und Funktionalität der Gehäuse wird durch den Prüfbericht der MPA belegt:

"DurchführungeinerBrandprüfung gemäß DINEN1363-1:2012-10an einemProbekörper „55"-Monitorgehäuse" in vertikalerEinbaulage mit einseitiger Beflammung (Zeit „t" ≥30 min) von innen nach der Einheits-Temperaturzeitkurve (ETK) gemäß DIN EN 1363-1:2012-10 zum Nachweis des Raumabschlusses (E) und der Wärmedämmung (I). [...] Der Raumabschluss gemäß DIN EN 1363-1' an der Oberfläche des Probekörpers wurde bis zur 36. Versuchsminute gewahrt. An der Probekörperoberfläche traten zu keiner Zeit entzündliche Gase aus. Nach 36 Versuchsminuten wurde die Brandprüfung beendet."
UnserePrüfbericht Nr.: 20200097/1

Um die Lebensdauer des Displays zu optimieren, verfügt das m.i.b F30 Displaygehäuse über zwei Rauchklappen, die eine Belüftung gewährleisten und das Gehäuse im Brandfall brand- und rauchdicht verschließen. Dadurch, dass das m.i.b F30 Displaygehäuse im Verbund aus zertifizierten EI30/F30 Gifaboard Material als Gehäuse und einer zertifizierten EI30/F30 Glasscheibe als Sichtfläche gebaut ist, kann das Displaygehäuse in jedem Flucht- und Rettungsweg, Empfang oder Versammlungsraum angebracht werden.

› Funktion

- Feuer- und Rauchschutz für min. 30 Minuten patentierte Rauch- und Feuerabschottungsklappen
- Belüftung des Displays
- Schnelle Inbetriebnahme

› Lieferumfang:

- Vormontiertes Gehäuse
- Verankerungsschrauben und Dübel für die Wandverankerung
- Vormontierte Display Vesa-Halterung (600x400mm)

› Materialien

- Gehäusematerial aus zertifizierten A1-Material
- Zertifizierte EI30/F30 Glasscheibe
- Sonderfarben auf Anfrage
- Standartfarbe: Weiß

› Abmessungen

•Außenmaße:	932x1577x200mm
•Innenmaße:	882x1527x139mm
•Max. Nutzraum:	862x1487x74mm

Durch die Handfertigung können die Maße um wenige Millimeter abweichen.

Datenblatt

m.i.b GmbH · Lindgesfeld 31
42653 Solingen · www.mib-terminal.de

F30/EI30 Displaygehäuse - belüftet

65 Zoll - Portrait

Ausführungen

Schutz gegen Zugriff durch unbefugte Dritte	✓
Rauchdichtheit	✓
Raum für Minicomputer	✓
Brandschutzgesicherte Kabelführung	✓
Passive Belüftung des Gehäuses	✓
Aktive Belüftung des Gehäuses (optional)	✓
Unterstützung der Lebensdauer der Displays	✓

Personalisierung

19 Zoll bis 98 Zoll	✓
Standardfarbe: Weiß, Sonderfarben auf Anfrage	✓
Aufhängung horizontal oder vertikal möglich	✓
Ausführung als Stele möglich	✓
Ausführung als Standgehäuse möglich	✓

Material

Gehäuse aus Materialien der Feuerwiderstandsklasse A1/A2	✓
Gehäuse im Verbund klassifiziert: A2-s1, d0	✓
Gewicht: ca. 141 kg	✓

Ergonomie

Pflegeleichte Oberflächen	✓
Einfache Montage	✓
Einfaches einsetzen der Displays in das Gehäuse	✓

Datenblatt

m.i.b GmbH · Lindgesfeld 31
42653 Solingen · www.mib-terminal.de

F30/EI30 Displaygehäuse - belüftet

65 Zoll - Portrait

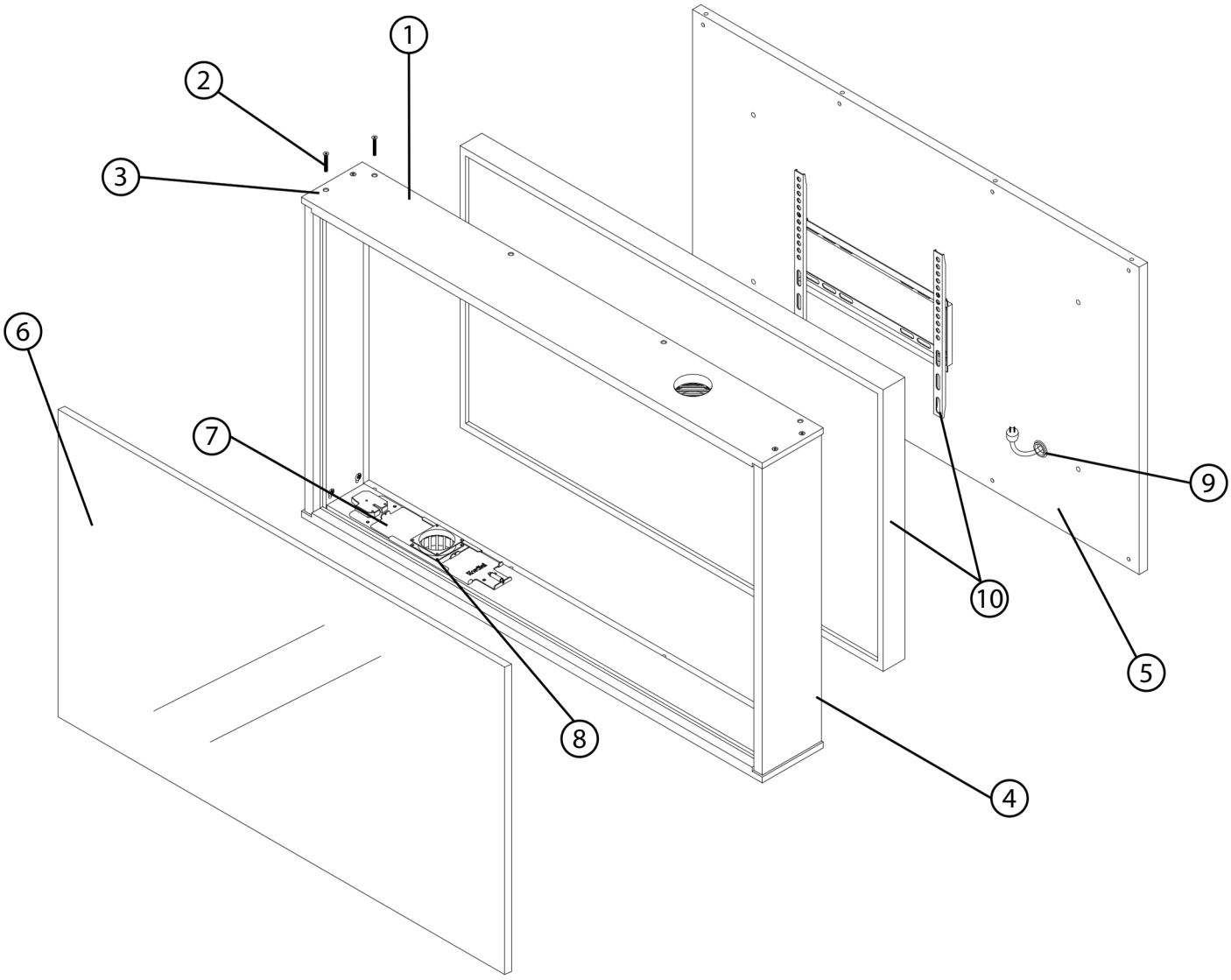

1 Deckel bzw. Bodenplatte
2 Quermutterbolzen
3 Senkkopfschrauben
4 Gehäuse Seitenwand
5 Rückwand
6 Glasscheibe
7 Feuer-& Rauchklappe
8 (Optional) USB-Lüfter
9 Brandsichere Kabelführung
10 Display + VESA-Halterung